Aktiva 120

Polypropylene sæde, ryg & armlæn

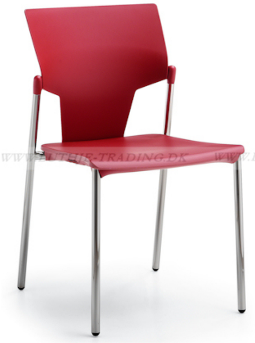

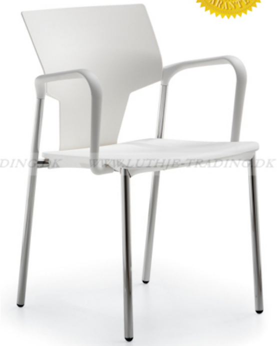

WWW.LUTHJE-TRADING.DK WWW.LUTHJE-TRADING.DK WWW.LUTHJE-TRADING.DK WWW.LUTHJE-TRADING.DK

Krom eller alu lakeret stel

6 forskellige farver

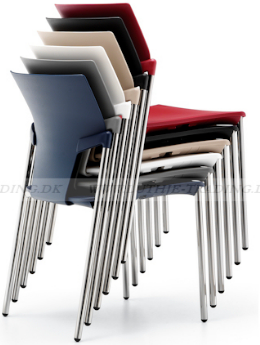

WWW.LUTHJE-TRADING.DK WWW.LUTHJE-TRADING.DK WWW.LUTHJE-TRADING.DK WWW.LUTHJE-TRADING.DK

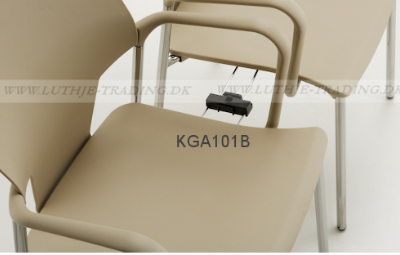

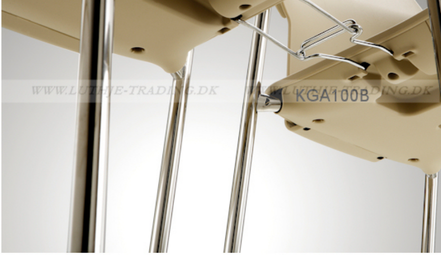

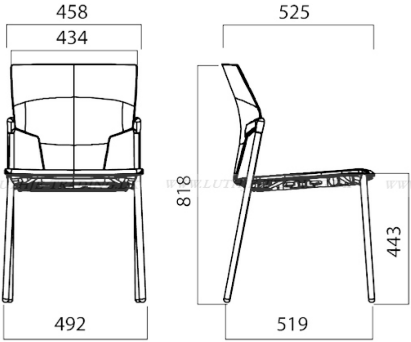
458
434
525
818
443
492
519

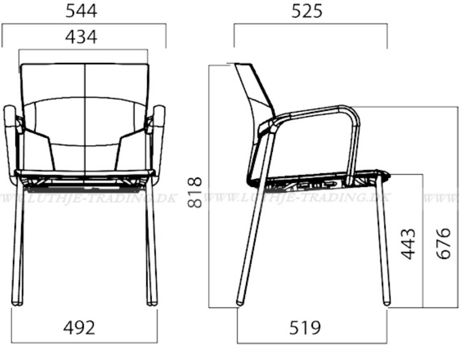
544
434
525
818
443
676
492
519

WWW.LUTHJE-TRADING.DK

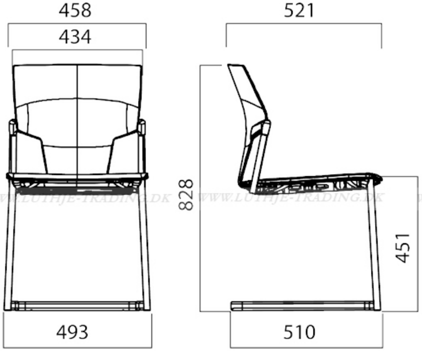
458
434
521
828
451
493
510

WWW.LUTHJE-TRADING.DK WWW.LUTHJE-TRADING.DK WWW.LUTHJE-TRADING.DK WWW.LUTHJE-TRADING.DK

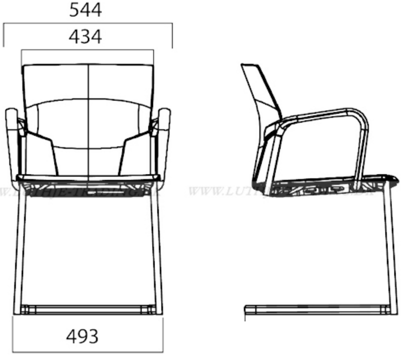

WWW.LUTHJE-TRADING.DK WWW.LUTHJE-TRADING.DK WWW.LUTHJE-TRADING.DK WWW.LUTHJE-TRADING.DK

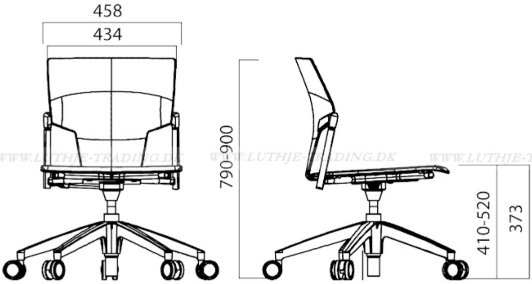
458
434
790-900
410-520
373

WWW.LUTHJE-TRADING.DK WWW.LUTHJE-TRADING.DK WWW.LUTHJE-TRADING.DK WWW.LUTHJE-TRADING.DK

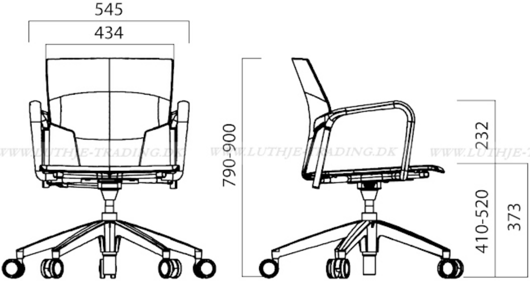
545
434
790-900
232
410-520
373

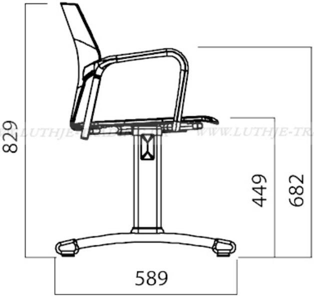
829
449
682
589

WWW.LUTHJE-TRADING.DK

Arte
Storia
Fisica
nside, the walls ar
with "tonachina",
mixed with sand, i
white that would h
This texture
rathes and offers a
lends perfectly wit
he walls
tucco m
a, a ne
golden skin
cement
ure
o harsh
ge that
len
form
and

careful design of th
out the
inside the walls a
ments.
china"
ement

WWW.LUTHJE-TRADING.DK

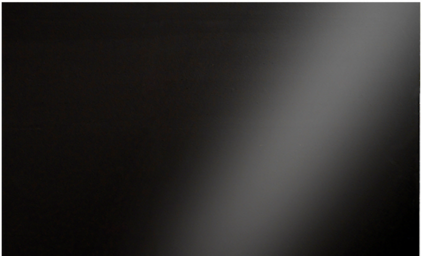

WWW.LUTHJE-TRADING.DK

WWW.LUTHJE-TRADING.DK

WWW.LUTHJE-TRADING.DK WWW.LUTHJE-TRADING.DK WWW.LUTHJE-TRADING.DK WWW.LUTHJE-TRADING.DK

WWW.LUTHJE-TRADING.DK WWW.LUTHJE-TRADING.DK WWW.LUTHJE-TRADING.DK WWW.LUTHJE-TRADING.DK

WWW.LUTHJE-TRADING.DK WWW.LUTHJE-TRADING.DK WWW.LUTHJE-TRADING.DK WWW.LUTHJE-TRADING.DK

WWW.LUTHJE-TRADING.DK WWW.LUTHJE-TRADING.DK WWW.LUTHJE-TRADING.DK WWW.LUTHJE-TRADING.DK

WWW.LUTHJE-TRADING.DK WWW.LUTHJE-TRADING.DK WWW.LUTHJE-TRADING.DK WWW.LUTHJE-TRADING.DK

WWW.LUTHJE-TRADING.DK WWW.LUTHJE-TRADING.DK WWW.LUTHJE-TRADING.DK WWW.LUTHJE-TRADING.DK

WWW.LUTHJE-TRADING.DK WWW.LUTHJE-TRADING.DK WWW.LUTHJE-TRADING.DK WWW.LUTHJE-TRADING.DK

WWW.LUTHJE-TRADING.DK WWW.LUTHJE-TRADING.DK WWW.LUTHJE-TRADING.DK WWW.LUTHJE-TRADING.DK
WWW.LUTHJE-TRADING.DK WWW.LUTHJE-TRADING.DK WWW.LUTHJE-TRADING.DK WWW.LUTHJE-TRADING.DK

WWW.LUTHJE-TRADING.DK WWW.LUTHJE-TRADING.DK WWW.LUTHJE-TRADING.DK WWW.LUTHJE-TRADING.DK

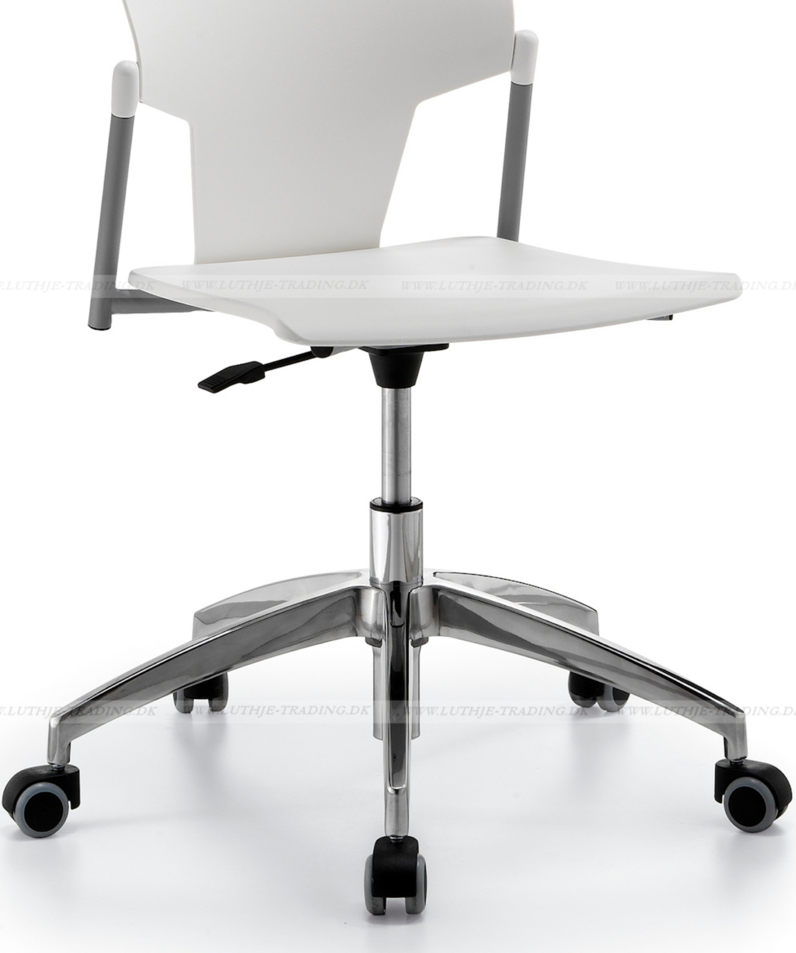

WWW.LUTHJE-TRADING.DK WWW.LUTHJE-TRADING.DK WWW.LUTHJE-TRADING.DK WWW.LUTHJE-TRADING.DK
WWW.LUTHJE-TRADING.DK WWW.LUTHJE-TRADING.DK WWW.LUTHJE-TRADING.DK WWW.LUTHJE-TRADING.DK