Aktiva 120

Polypropylene sæde, ryg & armlæn

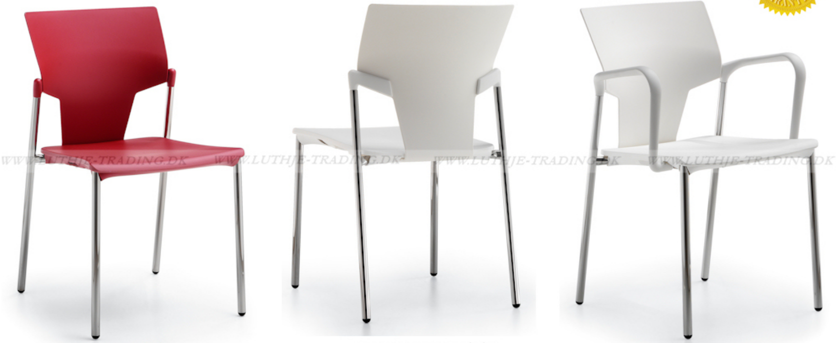

Krom eller alu lakeret stel

WWW.LUTHJE-TRADING.DK WWW.LUTHJE-TRADING.DK WWW.LUTHJE-TRADING.DK WWW.LUTHJE-TRADING.DK

6 forskellige farver

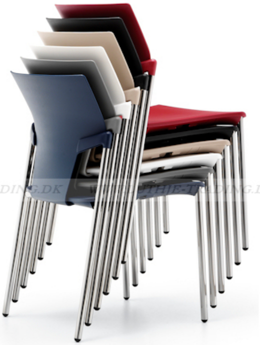

WWW.LUTHJE-TRADING.DK WWW.LUTHJE-TRADING.DK WWW.LUTHJE-TRADING.DK WWW.LUTHJE-TRADING.DK

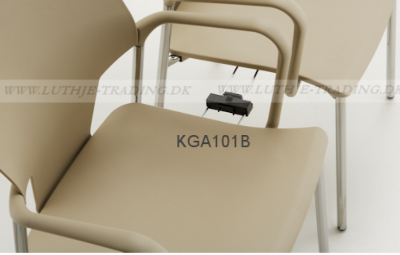

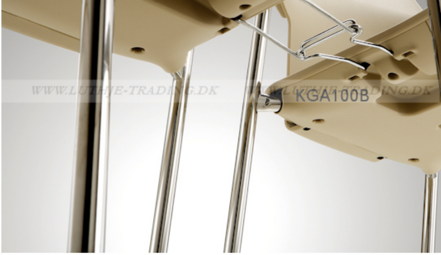

WWW.LUTHJE-TRADING.DK WWW.LUTHJE-TRADING.DK WWW.LUTHJE-TRADING.DK WWW.LUTHJE-TRADING.DK

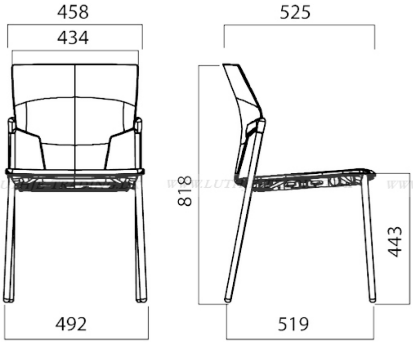
458
434
525
818
443
492
519

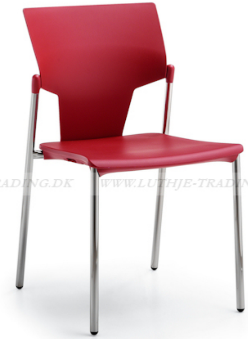

WWW.LUTHJE-TRADING.DK WWW.LUTHJE-TRADING.DK WWW.LUTHJE-TRADING.DK WWW.LUTHJE-TRADING.DK

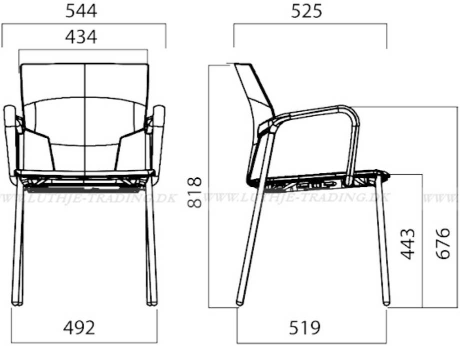
544
434
525
818
443
676
492
519

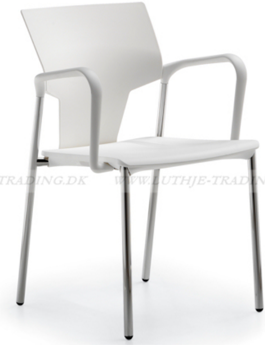

WWW.LUTHJE-TRADING.DK WWW.LUTHJE-TRADING.DK WWW.LUTHJE-TRADING.DK WWW.LUTHJE-TRADING.DK

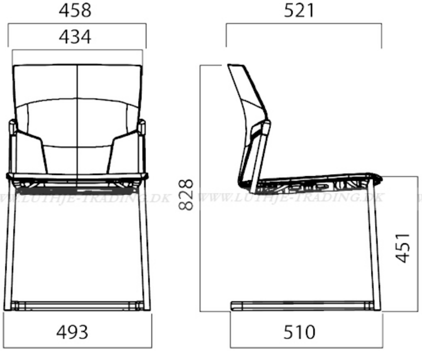
458
434
521
828
451
493
510

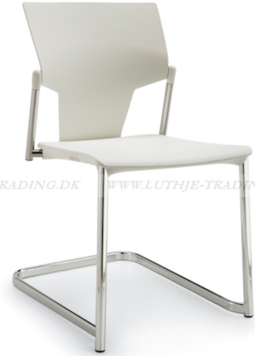

WWW.LUTHJE-TRADING.DK WWW.LUTHJE-TRADING.DK WWW.LUTHJE-TRADING.DK WWW.LUTHJE-TRADING.DK

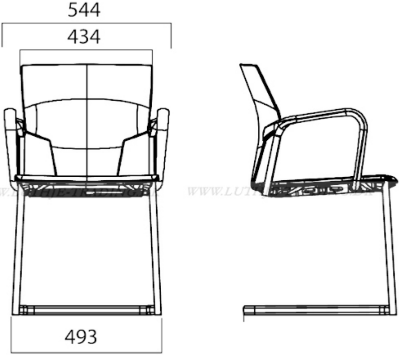

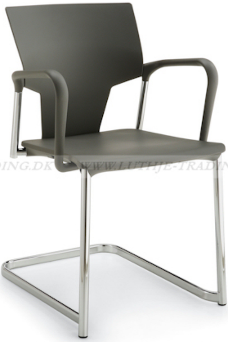

WWW.LUTHJE-TRADING.DK WWW.LUTHJE-TRADING.DK WWW.LUTHJE-TRADING.DK WWW.LUTHJE-TRADING.DK

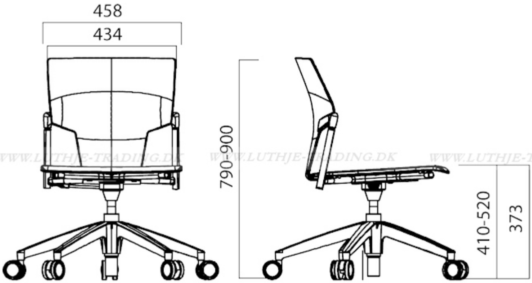
458
434
790-900
410-520
373

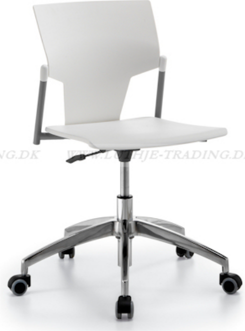

WWW.LUTHJE-TRADING.DK WWW.LUTHJE-TRADING.DK WWW.LUTHJE-TRADING.DK WWW.LUTHJE-TRADING.DK

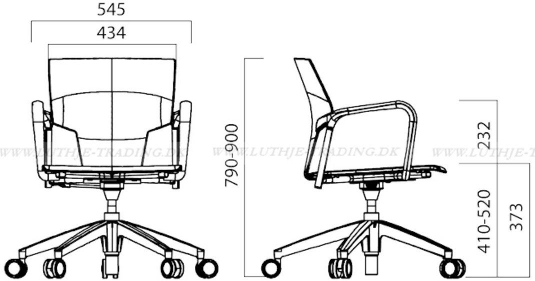
545
434
790-900
232
410-520
373

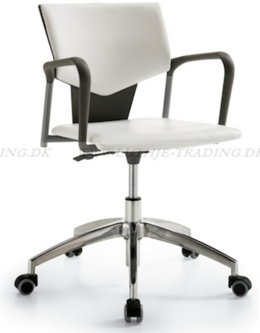

WWW.LUTHJE-TRADING.DK WWW.LUTHJE-TRADING.DK WWW.LUTHJE-TRADING.DK WWW.LUTHJE-TRADING.DK

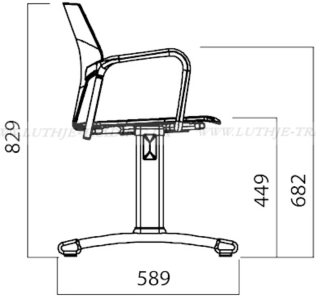
829
449
682
589

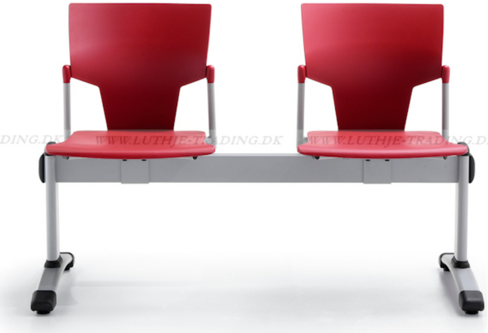

WWW.LUTHJE-TRADING.DK WWW.LUTHJE-TRADING.DK WWW.LUTHJE-TRADING.DK WWW.LUTHJE-TRADING.DK

Arte
Storia
Fisica
inside, the walls ar
with "tonachina",
mixed with sand, i
white that would h
This texture
breathes and offers a
blends perfectly wit
the walls
stucco m
a, a ne
golden skin
cement
ure
too harsh
ge that
len
form
and

careful design of t
out the
walls
ments.
china"
ement

WWW.LUTHJE-TRADING.DK

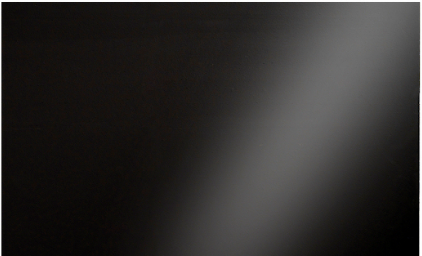

WWW.LUTHJE-TRADING.DK WWW.LUTHJE-TRADING.DK WWW.LUTHJE-TRADING.DK WWW.LUTHJE-TRADING.DK
WWW.LUTHJE-TRADING.DK WWW.LUTHJE-TRADING.DK WWW.LUTHJE-TRADING.DK WWW.LUTHJE-TRADING.DK

WWW.LUTHJE-TRADING.DK WWW.LUTHJE-TRADING.DK WWW.LUTHJE-TRADING.DK WWW.LUTHJE-TRADING.DK

WWW.LUTHJE-TRADING.DK WWW.LUTHJE-TRADING.DK WWW.LUTHJE-TRADING.DK WWW.LUTHJE-TRADING.DK

WWW.LUTHJE-TRADING.DK WWW.LUTHJE-TRADING.DK WWW.LUTHJE-TRADING.DK WWW.LUTHJE-TRADING.DK

WWW.LUTHJE-TRADING.DK WWW.LUTHJE-TRADING.DK WWW.LUTHJE-TRADING.DK WWW.LUTHJE-TRADING.DK

WWW.LUTHJE-TRADING.DK WWW.LUTHJE-TRADING.DK WWW.LUTHJE-TRADING.DK WWW.LUTHJE-TRADING.DK

WWW.LUTHJE-TRADING.DK WWW.LUTHJE-TRADING.DK WWW.LUTHJE-TRADING.DK WWW.LUTHJE-TRADING.DK

WWW.LUTHJE-TRADING.DK WWW.LUTHJE-TRADING.DK WWW.LUTHJE-TRADING.DK WWW.LUTHJE-TRADING.DK

WWW.LUTHJE-TRADING.DK WWW.LUTHJE-TRADING.DK WWW.LUTHJE-TRADING.DK WWW.LUTHJE-TRADING.DK

WWW.LUTHJE-TRADING.DK WWW.LUTHJE-TRADING.DK WWW.LUTHJE-TRADING.DK WWW.LUTHJE-TRADING.DK
WWW.LUTHJE-TRADING.DK WWW.LUTHJE-TRADING.DK WWW.LUTHJE-TRADING.DK WWW.LUTHJE-TRADING.DK

WWW.LUTHJE-TRADING.DK WWW.LUTHJE-TRADING.DK WWW.LUTHJE-TRADING.DK WWW.LUTHJE-TRADING.DK

WWW.LUTHJE-TRADING.DK WWW.LUTHJE-TRADING.DK WWW.LUTHJE-TRADING.DK WWW.LUTHJE-TRADING.DK
WWW.LUTHJE-TRADING.DK WWW.LUTHJE-TRADING.DK WWW.LUTHJE-TRADING.DK WWW.LUTHJE-TRADING.DK