OPUS

Opus – et lille værk komponeret af Pelikan Design. Opus er en stærk stol, med et robust stålstel, monteret med sæde og ryg i formstøbt PUR-gummi.

Stel: Blank forkromet eller pulverlakeret stål.
Sæde/ryg: PUR-gummi eller fuldpolstret sæde.

Opus stol, barstol og taburet er stabelbare.

Tests:
Styrketest: Niveau 5
Brandtest PUR-gummi og koldskum: P5 – BS 5852 Part 2

WWW.LUTHJE-TRADING.DK

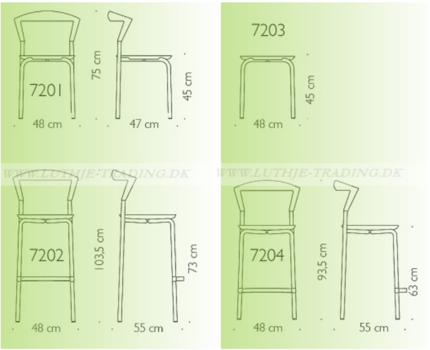

WWW.LUTHJE-TRADING.DK WWW.LUTHJE-TRADING.DK WWW.LUTHJE-TRADING.DK WWW.LUTHJE-TRADING.DK
WWW.LUTHJE-TRADING.DK WWW.LUTHJE-TRADING.DK WWW.LUTHJE-TRADING.DK WWW.LUTHJE-TRADING.DK

WWW.LUTHJE-TRADING.DK WWW.LUTHJE-TRADING.DK WWW.LUTHJE-TRADING.DK WWW.LUTHJE-TRADING.DK

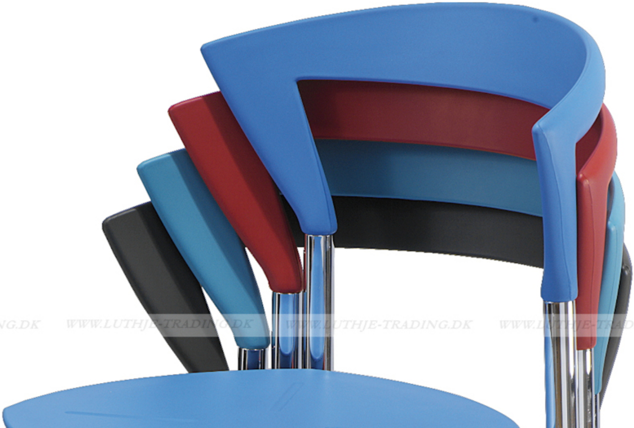

WWW.LUTHJE-TRADING.DK WWW.LUTHJE-TRADING.DK WWW.LUTHJE-TRADING.DK WWW.LUTHJE-TRADING.DK
WWW.LUTHJE-TRADING.DK WWW.LUTHJE-TRADING.DK WWW.LUTHJE-TRADING.DK WWW.LUTHJE-TRADING.DK
WWW.LUTHJE-TRADING.DK WWW.LUTHJE-TRADING.DK WWW.LUTHJE-TRADING.DK WWW.LUTHJE-TRADING.DK

WWW.LUTHJE-TRADING.DK WWW.LUTHJE-TRADING.DK WWW.LUTHJE-TRADING.DK WWW.LUTHJE-TRADING.DK
WWW.LUTHJE-TRADING.DK WWW.LUTHJE-TRADING.DK WWW.LUTHJE-TRADING.DK WWW.LUTHJE-TRADING.DK

WWW.LUTHJE-TRADING.DK WWW.LUTHJE-TRADING.DK WWW.LUTHJE-TRADING.DK WWW.LUTHJE-TRADING.DK
WWW.LUTHJE-TRADING.DK WWW.LUTHJE-TRADING.DK WWW.LUTHJE-TRADING.DK WWW.LUTHJE-TRADING.DK
WWW.LUTHJE-TRADING.DK WWW.LUTHJE-TRADING.DK WWW.LUTHJE-TRADING.DK WWW.LUTHJE-TRADING.DK

WWW.LUTHJE-TRADING.DK WWW.LUTHJE-TRADING.DK WWW.LUTHJE-TRADING.DK WWW.LUTHJE-TRADING.DK
WWW.LUTHJE-TRADING.DK WWW.LUTHJE-TRADING.DK WWW.LUTHJE-TRADING.DK WWW.LUTHJE-TRADING.DK
WWW.LUTHJE-TRADING.DK WWW.LUTHJE-TRADING.DK WWW.LUTHJE-TRADING.DK WWW.LUTHJE-TRADING.DK

WWW.LUTHJE-TRADING.DK WWW.LUTHJE-TRADING.DK WWW.LUTHJE-TRADING.DK WWW.LUTHJE-TRADING.DK

WWW.LUTHJE-TRADING.DK WWW.LUTHJE-TRADING.DK WWW.LUTHJE-TRADING.DK WWW.LUTHJE-TRADING.DK

WWW.LUTHJE-TRADING.DK WWW.LUTHJE-TRADING.DK WWW.LUTHJE-TRADING.DK WWW.LUTHJE-TRADING.DK

WWW.LUTHJE-TRADING.DK WWW.LUTHJE-TRADING.DK WWW.LUTHJE-TRADING.DK WWW.LUTHJE-TRADING.DK

WWW.LUTHJE-TRADING.DK WWW.LUTHJE-TRADING.DK WWW.LUTHJE-TRADING.DK WWW.LUTHJE-TRADING.DK

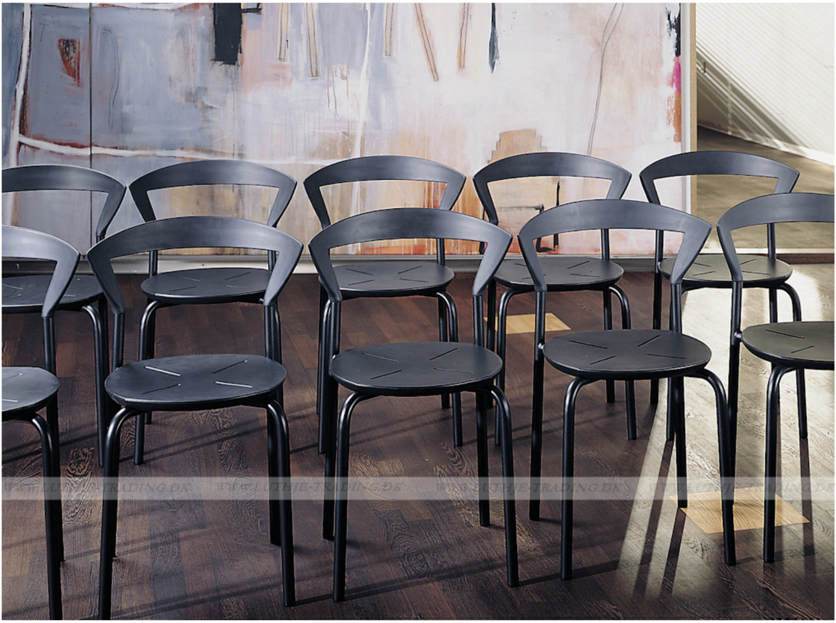

WWW.LUTHJE-TRADING.DK WWW.LUTHJE-TRADING.DK WWW.LUTHJE-TRADING.DK WWW.LUTHJE-TRADING.DK

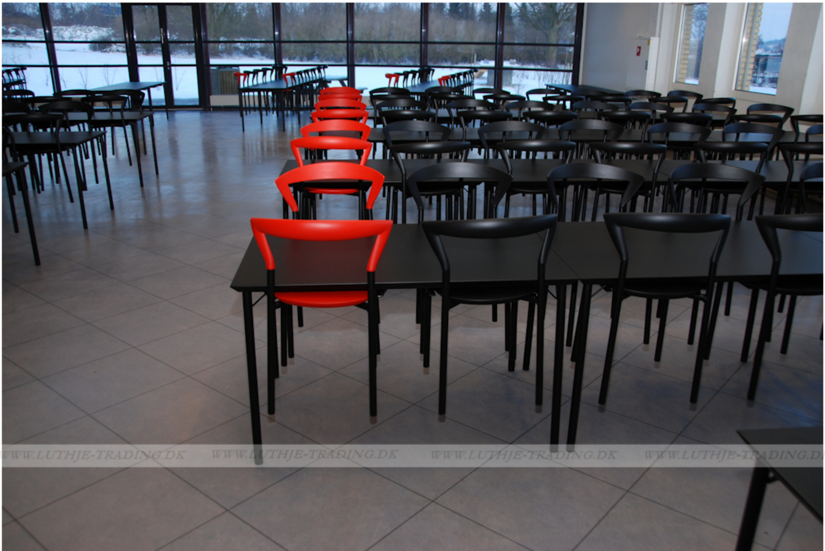

WWW.LUTHJE-TRADING.DK WWW.LUTHJE-TRADING.DK WWW.LUTHJE-TRADING.DK WWW.LUTHJE-TRADING.DK

WWW.LUTHJE-TRADING.DK WWW.LUTHJE-TRADING.DK WWW.LUTHJE-TRADING.DK WWW.LUTHJE-TRADING.DK

WWW.LUTHJE-TRADING.DK WWW.LUTHJE-TRADING.DK WWW.LUTHJE-TRADING.DK WWW.LUTHJE-TRADING.DK