Info side

WWW.LUTHJE-TRADING.DK

Møbler til Skoler - Kirker - Kantine - Kontorer - Konference m.m.

Brug scroll funktionen
for at se flere detaljer.

Aktiva 120

Polypropylene sæde, ryg & armlæn

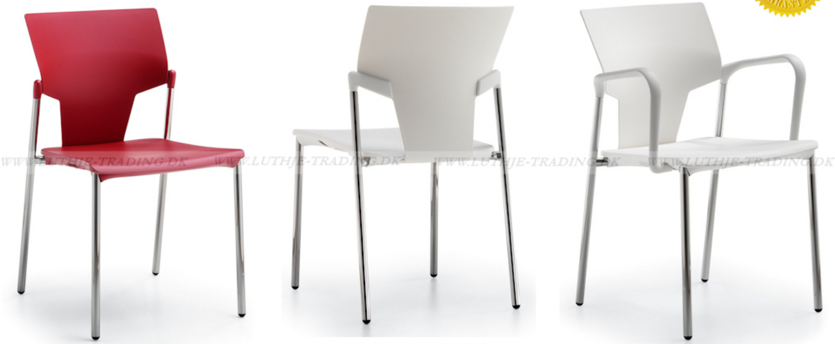

Krom eller alu lakeret stel

WWW.LUTHJE-TRADING.DK WWW.LUTHJE-TRADING.DK WWW.LUTHJE-TRADING.DK WWW.LUTHJE-TRADING.DK

6 forskellige farver

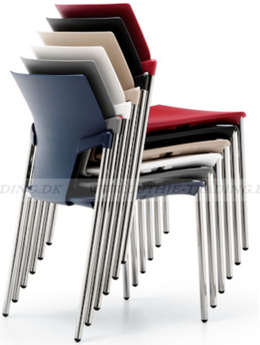

WWW.LUTHJE-TRADING.DK WWW.LUTHJE-TRADING.DK WWW.LUTHJE-TRADING.DK WWW.LUTHJE-TRADING.DK

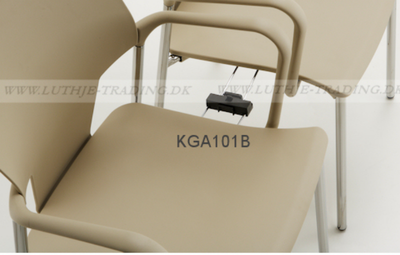

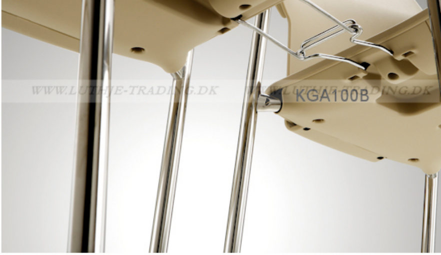

WWW.LUTHJE-TRADING.DK

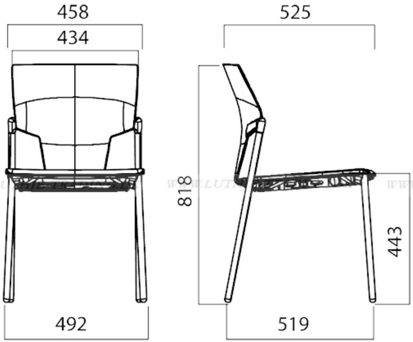
458
434
492
525
818
443
519

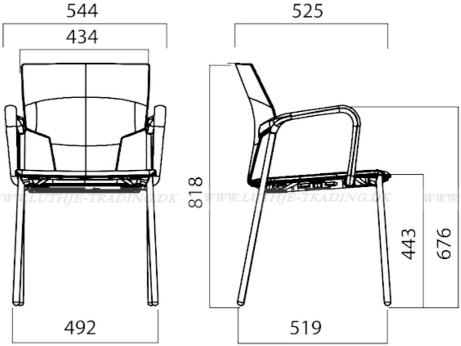
544
434
492
525
818
443
676
519

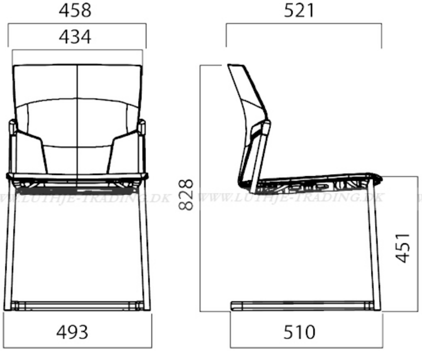
458
434
521
828
451
493
510

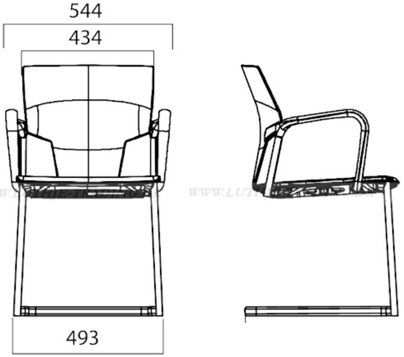

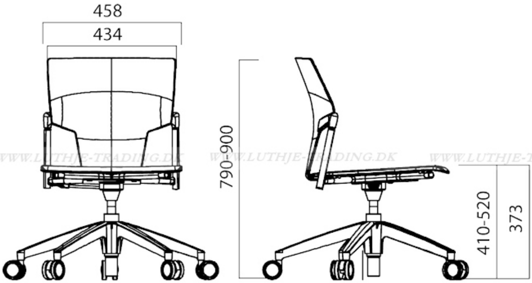
458
434
790-900
410-520
373

WWW.LUTHJE-TRADING.DK

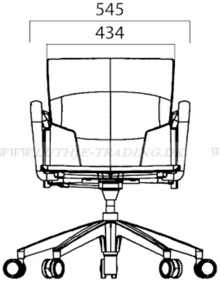

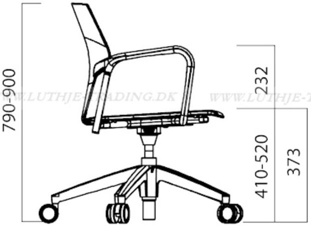
790-900
232
410-520
373

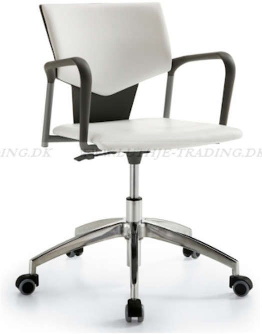

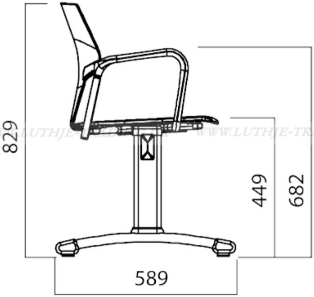
829
449
682
589

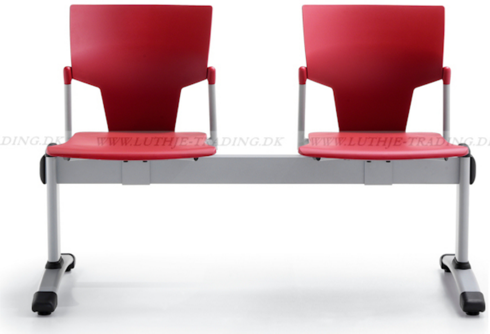

WWW.LUTHJE-TRADING.DK

Arte
Storia
Fisica
nside, the walls ar
with "tonachina",
mixed with sand, i
white that would h
This texture
rathes and offers a
lends perfectly wi
he walls
stucco m
ea, a ne
golden skin
cement
ure
o harsh
ge that
en
form
and

areful design of t
out the
ments.
alls
hina"
ement

WWW.LUTHJE-TRADING.DK

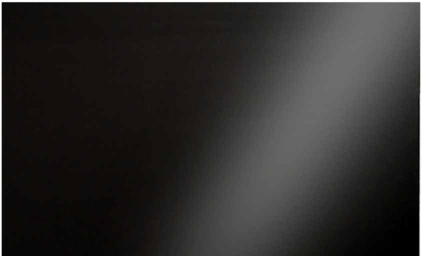

WWW.LUTHJE-TRADING.DK WWW.LUTHJE-TRADING.DK WWW.LUTHJE-TRADING.DK WWW.LUTHJE-TRADING.DK
WWW.LUTHJE-TRADING.DK WWW.LUTHJE-TRADING.DK WWW.LUTHJE-TRADING.DK WWW.LUTHJE-TRADING.DK

WWW.LUTHJE-TRADING.DK WWW.LUTHJE-TRADING.DK WWW.LUTHJE-TRADING.DK WWW.LUTHJE-TRADING.DK

WWW.LUTHJE-TRADING.DK WWW.LUTHJE-TRADING.DK WWW.LUTHJE-TRADING.DK WWW.LUTHJE-TRADING.DK

WWW.LUTHJE-TRADING.DK WWW.LUTHJE-TRADING.DK WWW.LUTHJE-TRADING.DK WWW.LUTHJE-TRADING.DK

WWW.LUTHJE-TRADING.DK WWW.LUTHJE-TRADING.DK WWW.LUTHJE-TRADING.DK WWW.LUTHJE-TRADING.DK

WWW.LUTHJE-TRADING.DK WWW.LUTHJE-TRADING.DK WWW.LUTHJE-TRADING.DK WWW.LUTHJE-TRADING.DK

WWW.LUTHJE-TRADING.DK WWW.LUTHJE-TRADING.DK WWW.LUTHJE-TRADING.DK WWW.LUTHJE-TRADING.DK

WWW.LUTHJE-TRADING.DK WWW.LUTHJE-TRADING.DK WWW.LUTHJE-TRADING.DK WWW.LUTHJE-TRADING.DK

WWW.LUTHJE-TRADING.DK WWW.LUTHJE-TRADING.DK WWW.LUTHJE-TRADING.DK WWW.LUTHJE-TRADING.DK

WWW.LUTHJE-TRADING.DK WWW.LUTHJE-TRADING.DK WWW.LUTHJE-TRADING.DK WWW.LUTHJE-TRADING.DK
WWW.LUTHJE-TRADING.DK WWW.LUTHJE-TRADING.DK WWW.LUTHJE-TRADING.DK WWW.LUTHJE-TRADING.DK

WWW.LUTHJE-TRADING.DK WWW.LUTHJE-TRADING.DK WWW.LUTHJE-TRADING.DK WWW.LUTHJE-TRADING.DK

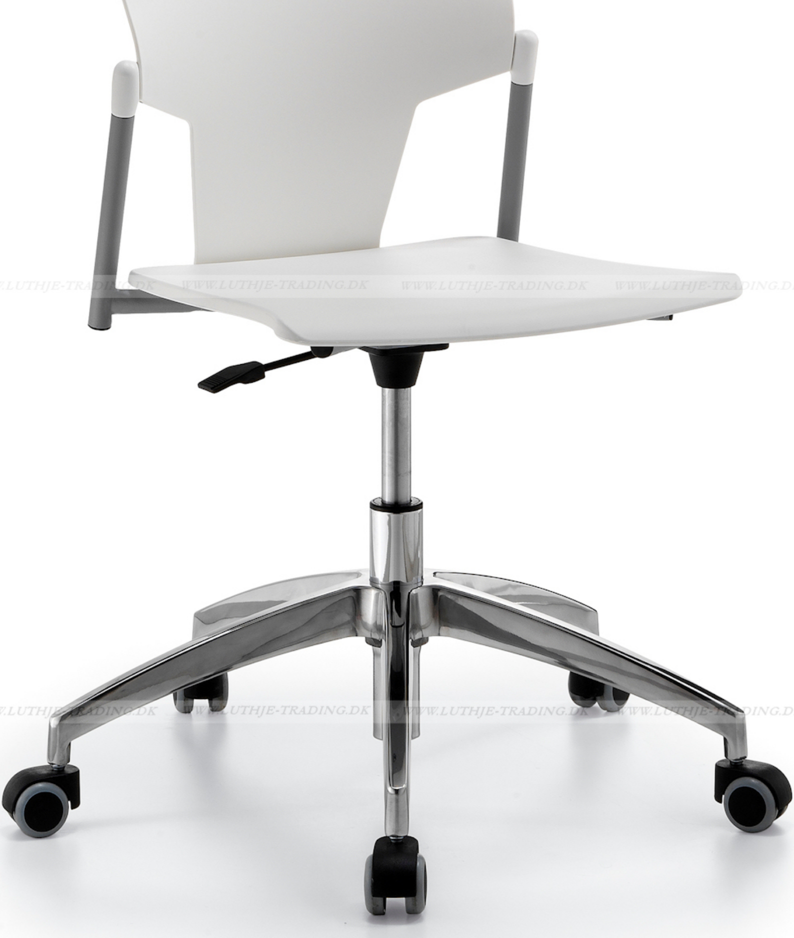

WWW.LUTHJE-TRADING.DK WWW.LUTHJE-TRADING.DK WWW.LUTHJE-TRADING.DK WWW.LUTHJE-TRADING.DK
WWW.LUTHJE-TRADING.DK WWW.LUTHJE-TRADING.DK WWW.LUTHJE-TRADING.DK WWW.LUTHJE-TRADING.DK